План расстановки светильников на отм.0,000*. Блок печей П1/1, П1/2, П1/3, П3, П2.

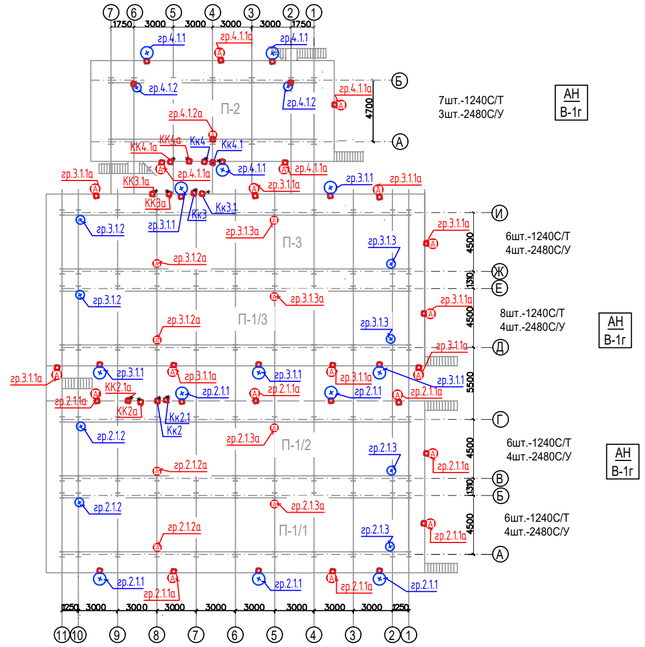

План на площадке отм.+0,500*. Блок печей П1/1, П1/2, П1/3, П3, П2.

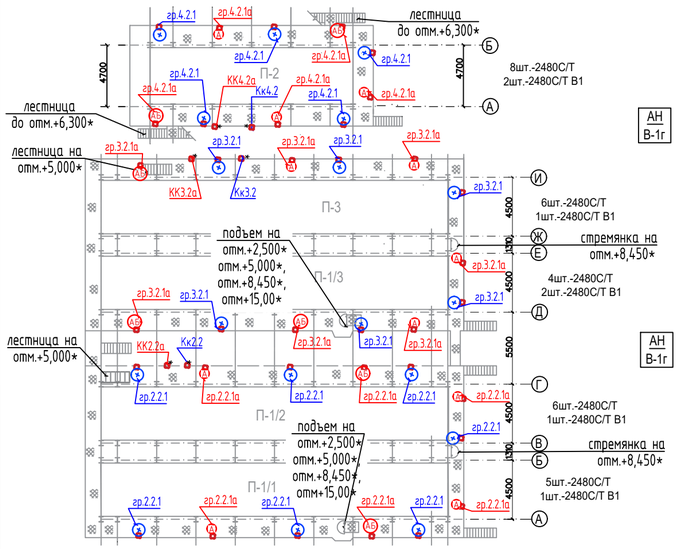

План на площадках отм.+2,500*, отм.+5,000, отм.+8,450*.
Блок печей П1/1, П1/2, П1/3, П3.

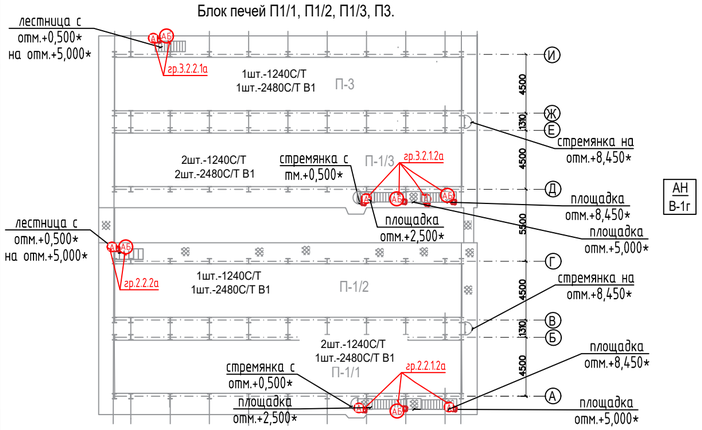

План на площадках отм.+2,500*, отм.+6,300*.
Блок печей П2.

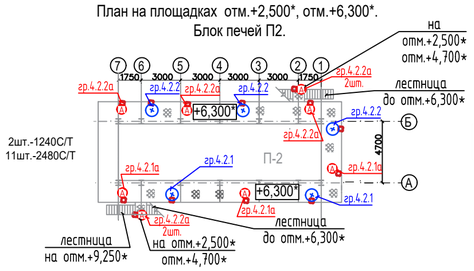

План на площадке отм.+9,2500*.
Блок печей П2.

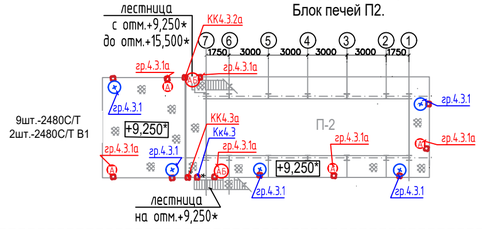

План на площадке отм.+11,200*.
Блок печей П2.

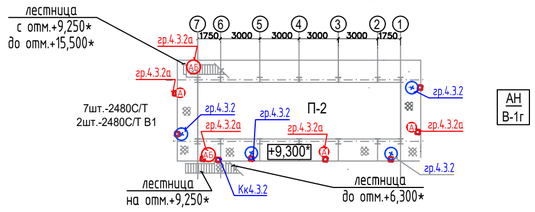

План на площадке отм.+15,500*.
Блок печей П2.

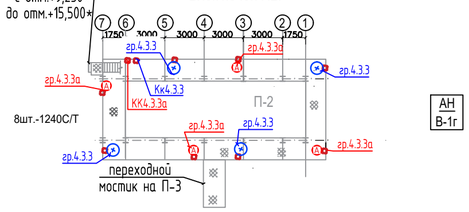

План на площадке отм.+13,600*. Блок печей П1/1, П1/2, П1/3, П3.

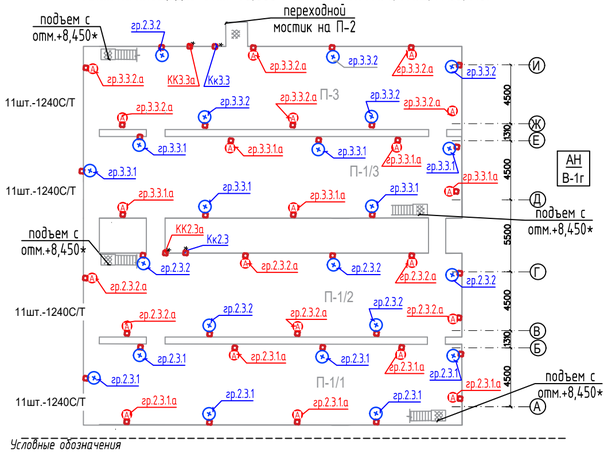

Поз.	Обозначение	Наименование	Кол.	Масса ед. кг	Примечание
	2480С-220АС/Т-1/УХЛ1 В1 1Ex db IIC T6 Gb IP66 с Ex - ИБП 60мин.	Корпус алюминиево-кремниевый сплав Ex, сверхяркие светодиоды, 2480лм, ~176...230В, макс. 26,8 Вт, 5000 К, пульсация не более 0,5%, угол освещенности 160°, выносной Ex-ИБП 60мин., 1240лм, с обогревом 76,8 Вт, -40...+40°С, кл.з.ч. II, на трубу Ду=25мм, каб.ввод ВБШВнг-LS 3х2,5	26шт.	4,3 кг	либо аналог
	2480С-220АС/Т-1/УХЛ1 1Ex db IIC T6 Gb IP66	//-//, 2480лм, ~110...230В, 18...27 Вт, 5000 К, пульсация не более 0,5%, угол освещенности 160°, -40 ... +40°С, кл.з.ч. II, на трубу Ду=25мм, каб.ввод ВБШВнг-LS 3х2,5	108 шт.	4,3 кг	либо аналог
	1240С-220АС/Т-1/УХЛ1 1Ex db IIC T6 Gb IP66	//-//, 1240лм, ~110...230В, 11...15 Вт, 5000 К, пульсация не более 0,5%, угол освещенности 160°, -40 ... +40°С, кл.з.ч. II, на трубу Ду=25мм, кабельный ввод ВБШВнг-LS 3х2,5	108 шт.	4,3 кг	либо аналог
	2480С-220АС/У-1/УХЛ1 1Ex db IIC T6 Gb IP66	//-//, 2480лм, износостойкие токоведущие стержни, ~110...230В, 18Вт, 5000 К, пульсация не более 0,1%, угол освещ. 110°, -40 ... +40°С, кл.з.ч. II, универсальное (на скобе), кабельный ввод ВБШВнг-LS 3х2,5	19 шт.	3,45 кг	либо аналог. монтаж в пространстве под печами h=1,6м
	1Ex d IIC T6 IP66 УХЛ1	клеммная коробка 4 ввода-М20х1,5. (9-17мм) каб.ввод бронир. 5х2,5/3х2,5/3х2,5/3х2,5	8 шт.	0,7 кг	либо аналог
	1Ex d IIC T6 IP66 УХЛ1	клеммная коробка 4 ввода-М20х1,5. (9-17мм) каб.ввод бронир. 3х2,5/3х2,5/3х2,5/3х2,5	24 шт.	0,7 кг	либо аналог
	1Ex d IIC T6 IP66 УХЛ1	клеммная коробка 3 ввода-М20х1,5. (9-17мм) каб.ввод бронир.кабель 3х2,5/3х2,5/3х2,5	263 шт.	0,7 кг	либо аналог
	ТУ 16-705.501-2010	Провод ПуГВ сечением 1х6 кв.мм. Ж/З цвет	100 м	0,75 кг	заземл.
	ГОСТ 31996-2012	ВБШВнг(А)-LS -0,66 кВ , сечением: 5х2,5 мм 3х2,5 мм 3х2,5 мм	 330м 3170м 580м	 0,5 кг 0,35 кг 0,35 кг	с учетом разделки 2% трассы трассы светильники
Спецификация основных изделий и материалов на лист					

Рабочее освещ.
отм. +2,200* Кк6, гр.6 / гр.6.1 отм.+2,100* — отм.+2,200* Кк6а, гр.6а / гр.6.1а отм.+2,100*
- отм. монтажа /Коробка клемная /группа/ отходящая группа фаза(А- 1, В- 2, С- 3)/ отметка площадок

План на отм.0,000*.
Технологическая этажерка блока печей.
Т-50, Т51, Т-52

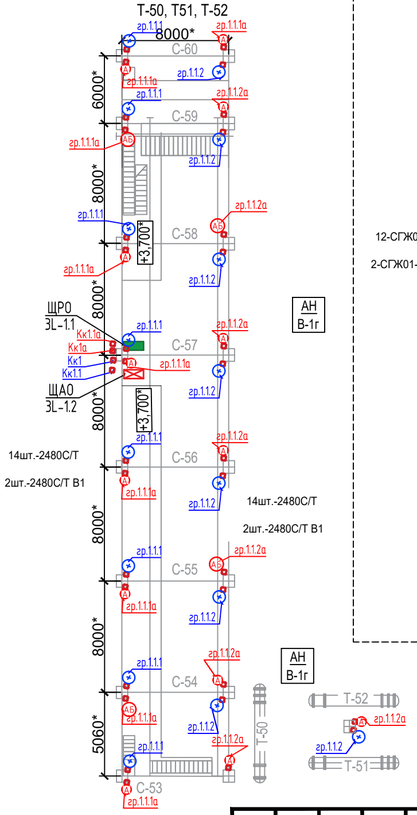

План на отм.+7,200*.
Технологическая этажерка блока печей.

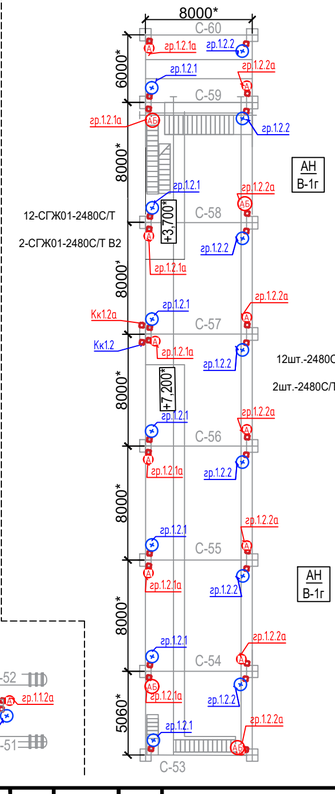

План на отм.+13,600*.
Технологическая этажерка блока печей.

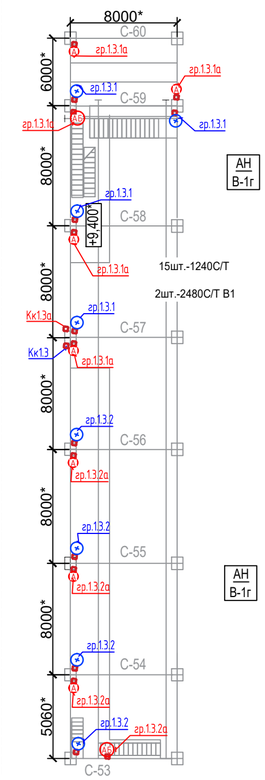

Условные обозначения

- светильники Рабочего освещения Ex.., типа "желудь", возможный подвес: скоба/ крюк/ труба.
- А - светильники Аварийного освещения Ex.., типа "желудь", возможный подвес: скоба/ крюк/ труба.
- АБ - светильники Аварийного освещения с АБ Ex.., типа "желудь", возможный подвес: скоба/ крюк/ труба. В1- 60мин.
- взрывозащищенная клеммная коробка (по 4/3 отверстия с 1 шт. заглушкой в комплекте).

1. * - отметки, место установки коробок и светильников, трассу и длину кабелей - необходимо уточнить по месту до начала монтажа. Уточнить и согласовать с представителем эксплуатации.
2. Заземлить корпуса коробок и светильников проводом ПуГВ 1х6 присоединить к ст. оц. трубе хомутом.
3. Стойку/трубу - присоединить к сущ. контуру заземления на площадке.
4. Сварные швы необходимо выполнить по ГОСТ 5264-80. Высоту сварного шва следует принять по наименьшей толщине сварных элементов, длину -по длине соприкосновения.
5. Светильники выбраны с учетом норм освещенности на рабочих местах. Возможна замена светильников с характеристиками не менее указанных

Изм.	Кол.	Лист	N°док.	Подпись	Дата
Разраб.		Герлиц			12.2024
Н. контр.		Хабеев			12.2024
ГИП		Хабеев			12.2024

025-0221/24-ЭН

Реконструкция сети освещения в цехе №1
ЭЛОУ АВТ-7 НПЗ АО "ТАИФ-НК"

Схема наружного освещения

Стадия	Лист	Листов
Р	21	

Блок печей П-1/1, П-1/2, П-1/3, П-3, П-2.
Технологическая этажерка С-53, ... , С-60.
Т-50, Т-51, Т-52.
План расположения светильников

ООО СтройЭкспертГрупп

Согласовано
Взам. инв. N°
Подп. и дата
Инв. N° подл.

Формат А2

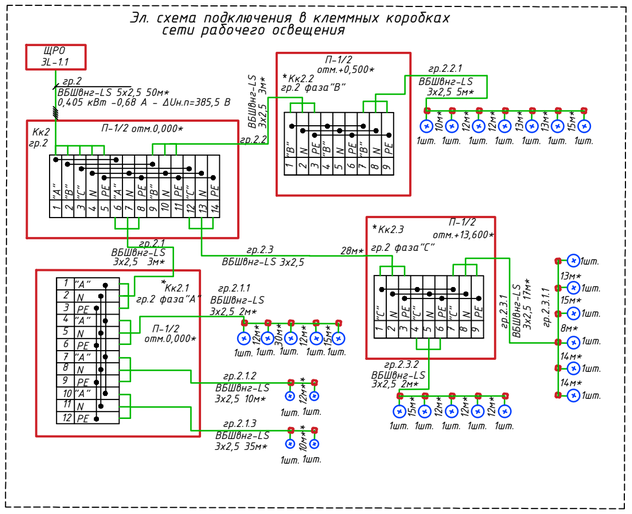

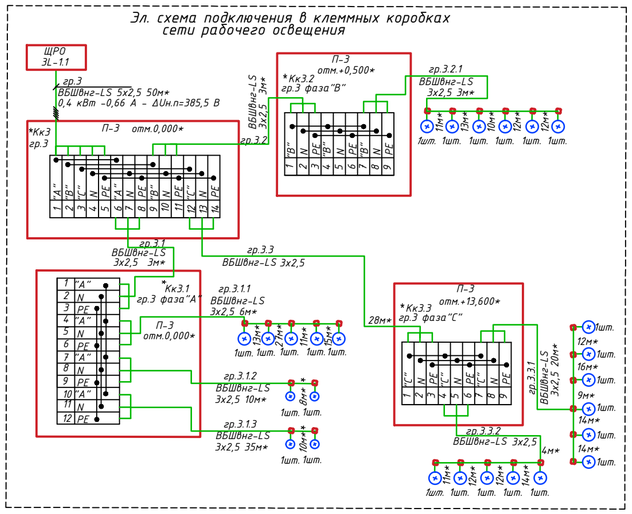

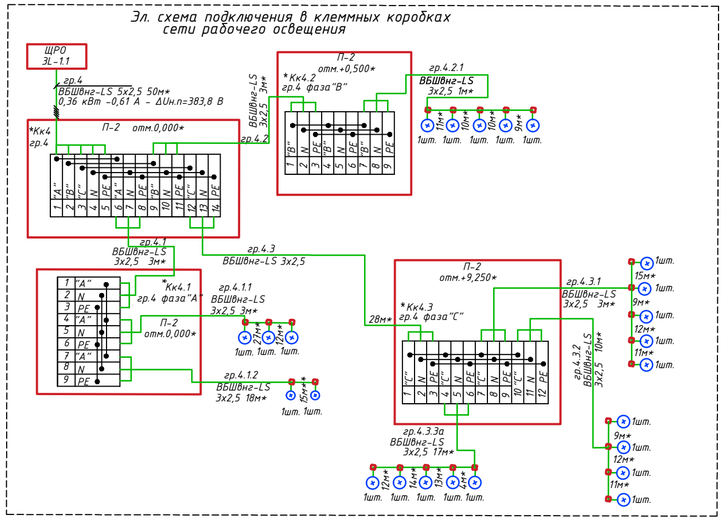

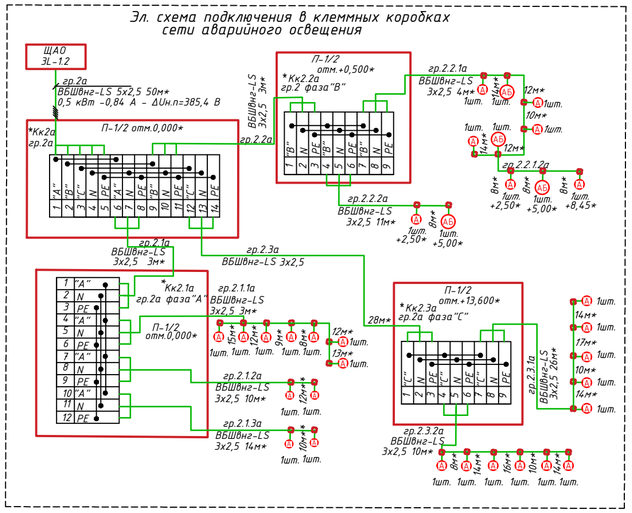

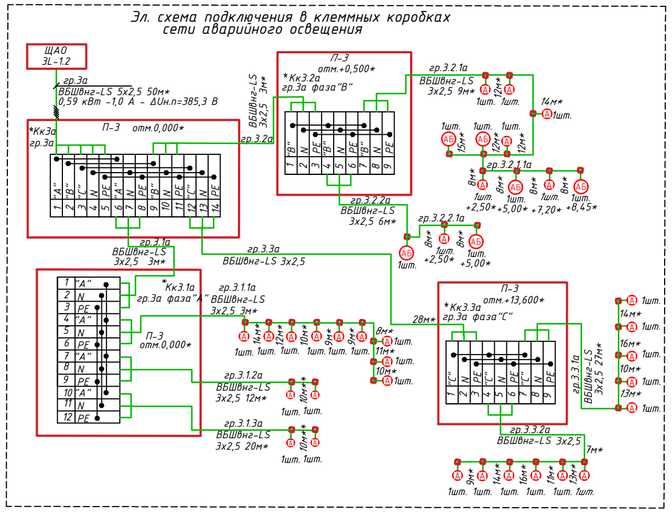

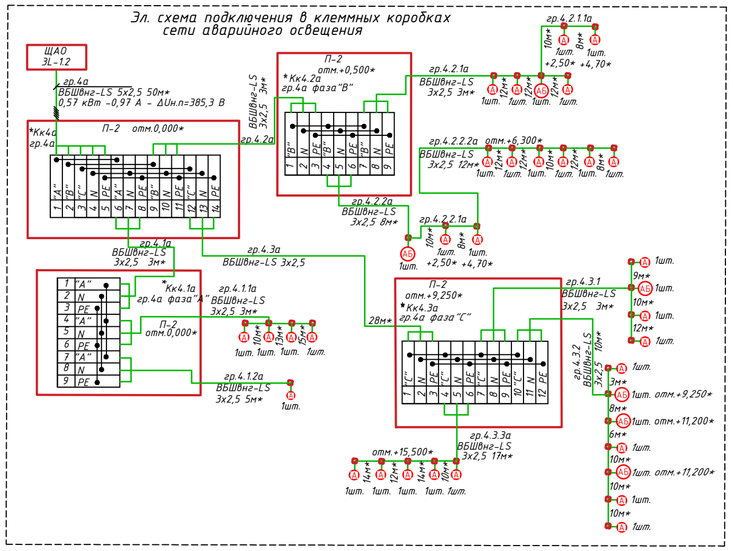

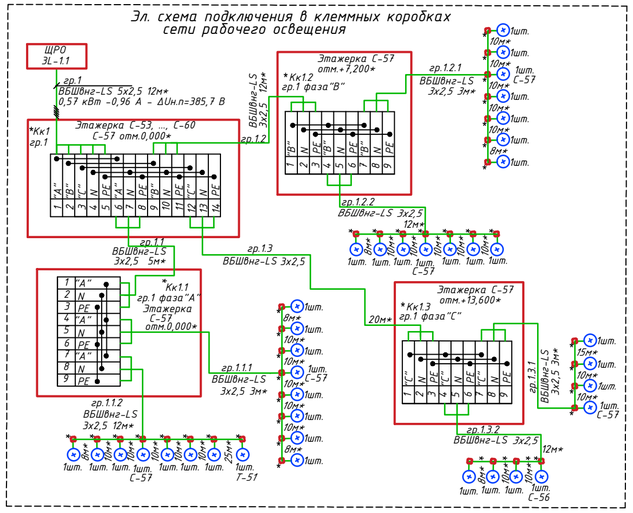

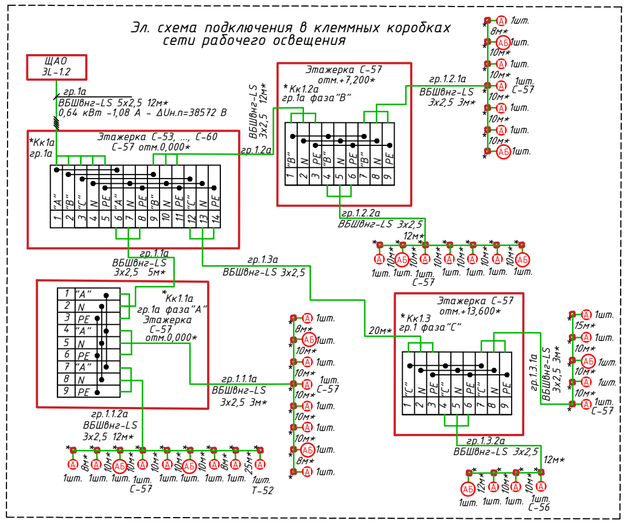

Для выполнения расчета по падению напряжения отходящих кабелей от сущ. РУ-0,4 кВ (с учетом максимально полной нагрузки потребителей) принято номинальное остаточное напряжение ΔUн.п.=387 В. Выпонен расчет и выбор сечения отходящих кабелей 220 В от щитов освещения.

Изм.	Кол.	Лист	N°док.	Подпись	Дата	025-0221/24-ЭН		
						Реконструкция сети освещения в цехе №1 ЭЛОУ АВТ-7 НПЗ АО "ТАИФ-НК"		
Разраб.		Герлиц			12.2024	Схема наружного освещения	Стадия	Лист	Листов
Н. контр.		Хабеев			12.2024		Р	22	
ГИП		Хабеев			12.2024				
						Блок печей П-1/1, П-1/2, П-1/3, П-3, П-2. Технологическая этажерка С-53, ... , С-60. Т-50, Т-51, Т-52. Эл. схемы подключения в клеммных коробках	ООО СтройЭкспертГрупп	

Согласовано

Взам. инв. N°

Подп. и дата

Инв. N° подл.

Формат А2